圧力式水位計
２線式／４線式

TLP-31・TLF-20AH・TLF-20AC/TLP-31・TLF-40AH

シンワ・エンジニアリング株式会社

圧力4線式水位計(TLP-31・TLF-40AH)

(例) 深井戸　水位測定

0～100mまでの測定ができます。

※1　伝送距離が長くなる場合は、アレスタ(避雷器)を設置してください。

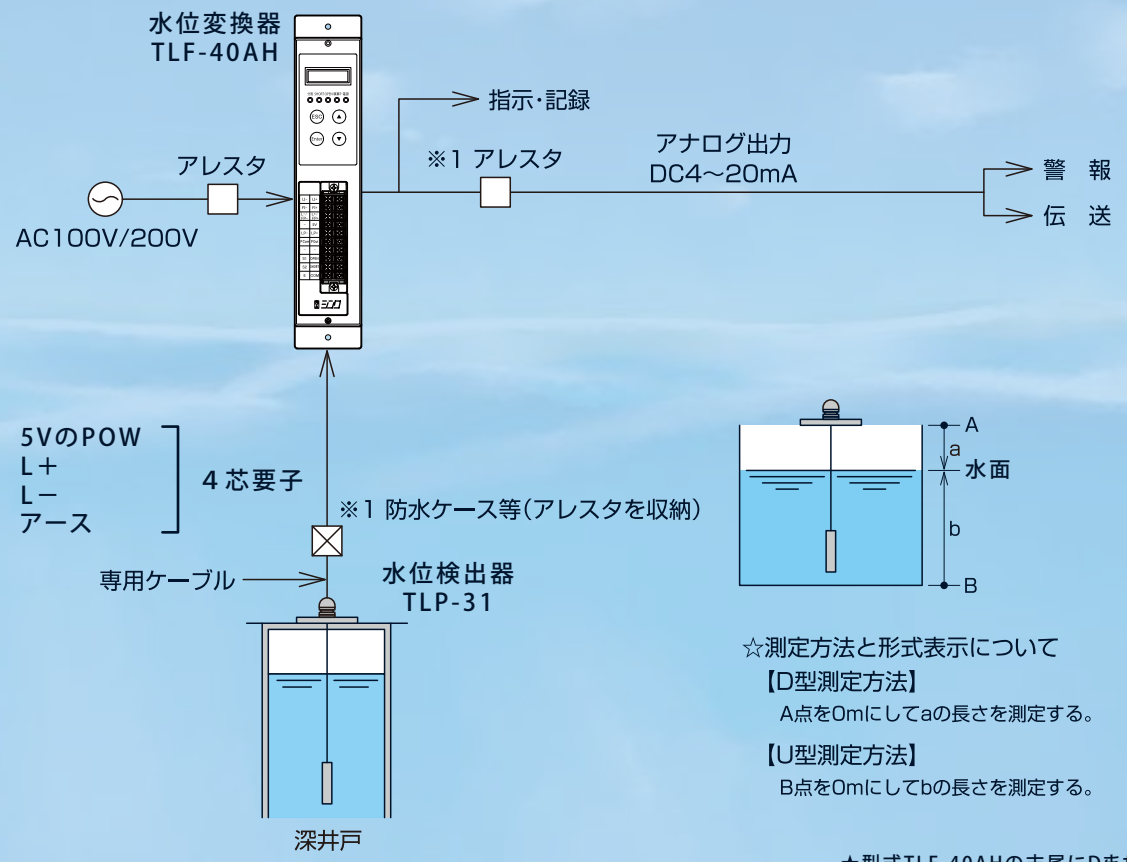

☆測定方法と形式表示について

【D型測定方法】

A点を0mにしてaの長さを測定する。

【U型測定方法】

B点を0mにしてbの長さを測定する。

★型式TLF-40AHの末尾にDまたはUを付記して示します。

特　長

- 雷害対策は万全
- 自己試験機能付
- 設置費用が廉価で可能
- 専用ケーブル異常警報回路が内蔵
- 変換器からの出力は計装統一信号DC4~20mA
- 商用電源100Vまたは200Vがある所なら使用可
- 検出器の長さに関係なく、
  測定基準(ゼロ点)を電気的に移動が可能

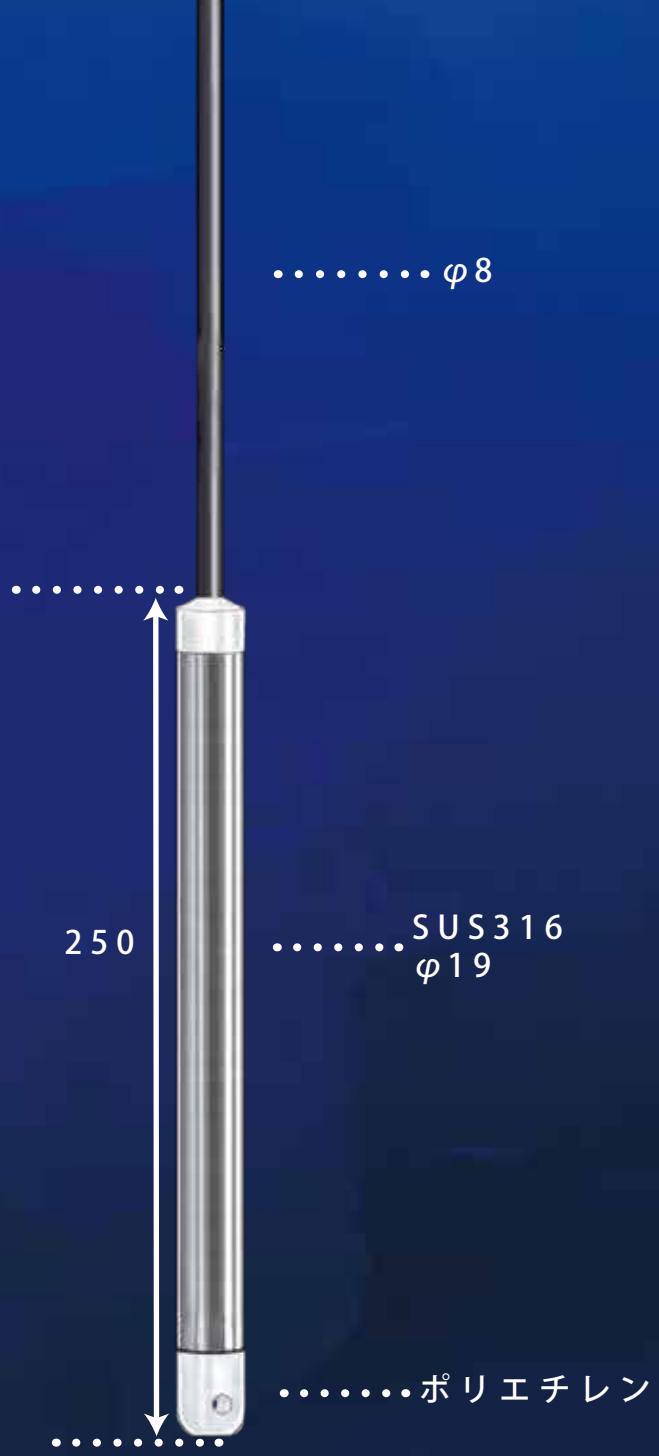

圧力2線式水位計(TLP-31･TLF-20AH･TLF-20AC)

(例) 配水池水位測定制御

※中継器～変換器間の距離が20m以上となる場合は両側にアレスタ(避雷器)を設置してください。

電極側に電源不要　既設ケーブルが有効利用できます。

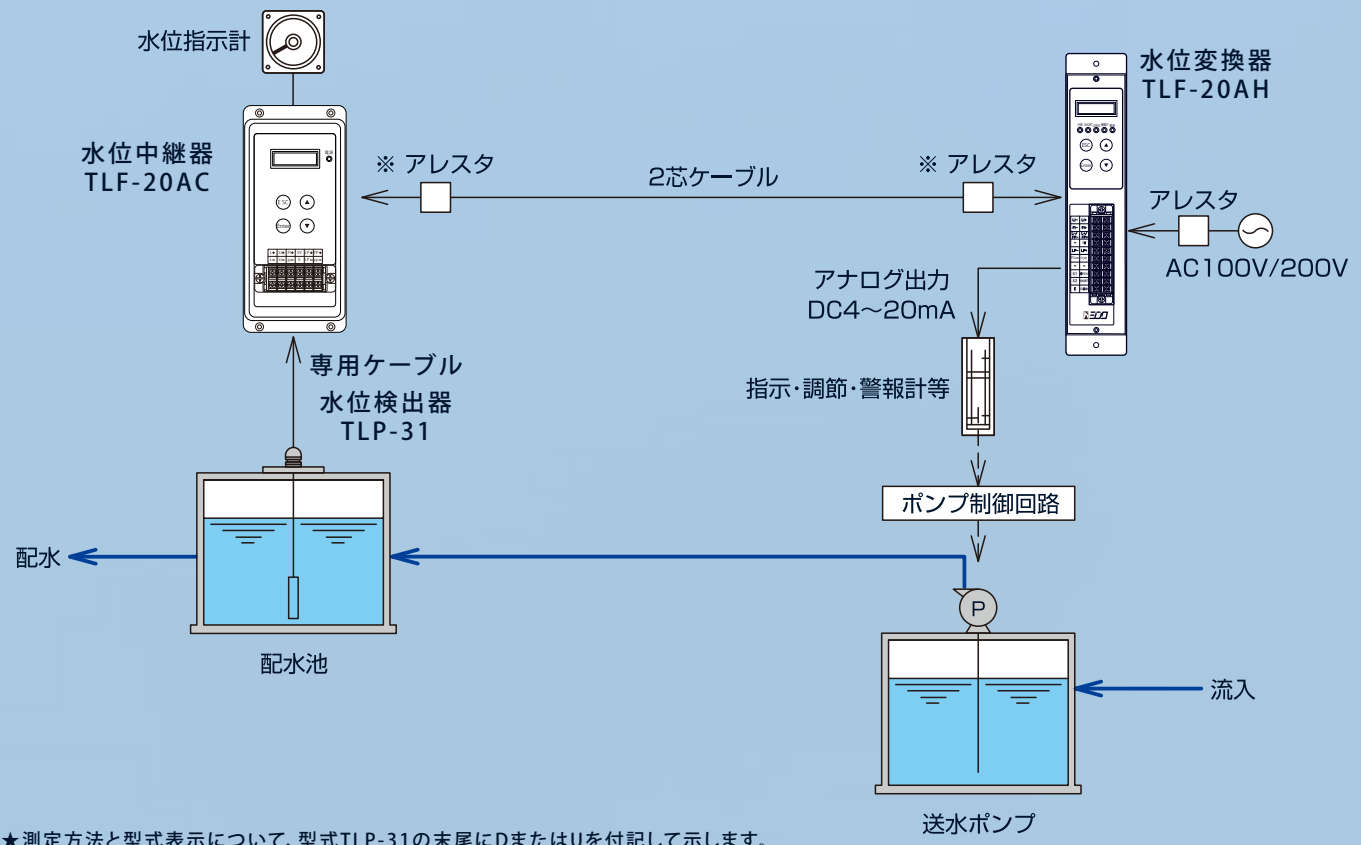

★測定方法と型式表示について、型式TLP-31の末尾にDまたはUを付記して示します。

仕様・外形図

水位変換器TLF-20AH·TLF-40AH型

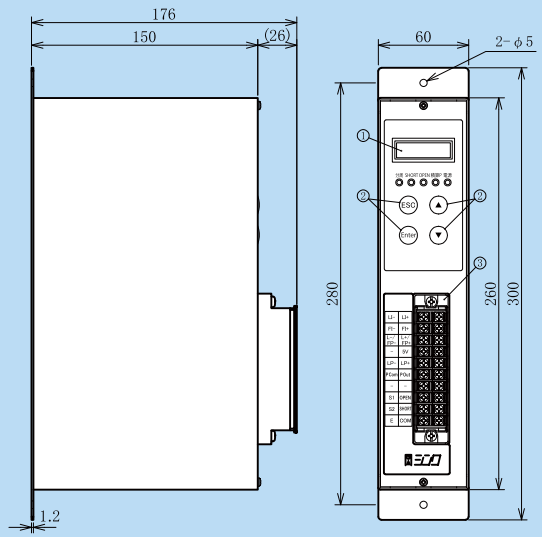

電源	AC100/200V±10% 50/60Hz
中継器駆動電源出力	DC22~26V(標準DC24V)
消費電力	8.5VA以下
精度	±0.5%以内(対FS)
入力信号	DC7~23mA
出力信号	DC4~20mA(標準)
伝送線異常警報	短絡、断線の2種類 LEDおよびリレー接点出力(接点容量AC100V 0.05AまたはDC24V　0.2A以下)
周囲温度	0~50℃
周囲湿度	90%以下(結露しないこと)
材質	鋼板折曲加工
重量	約2.2kg
寸法	300H×60W×176D
取付	表面取付
塗装色	N8.0半ツヤ
注意事項 伝送距離	伝送距離が5㎞を超える場合は、誘導あるいはノイズにより誤差を生ずる場合もありますので、事前にご相談ください。

水位中継器TLF-20AC型

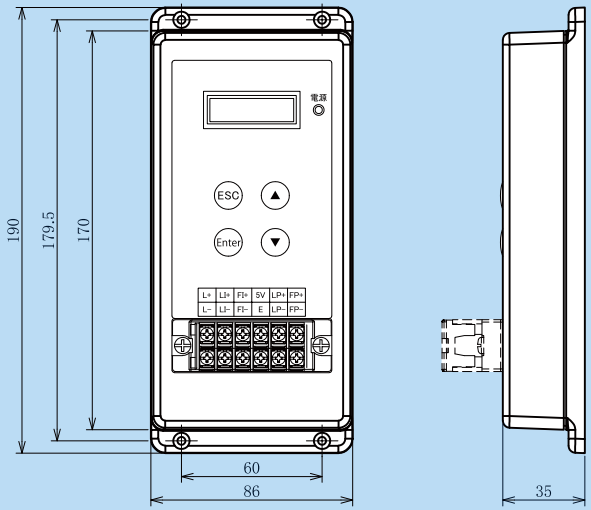

測定長	0.5~100m
精度	±0.5%以内(対FS)
駆動電圧	DC24V
出力信号	(LINE)DC7~23mA負荷抵抗500Ω以下 (METER)DC1～5V消費電流1mA以下
周囲温度	-10~60℃
周囲湿度	30~90%以下(結露しないこと)
材質	難燃性ABS樹脂UL94V-0
重量	約0.95kg
寸法	190H×86W×35D(端子台含まない)
取付	表面取付(ボックス内組込)
塗装色	オフホワイト

※水位と出力信号の関係で下記2タイプあります。
　U型：水位上昇と共に出力増タイプ
　D型：水位下降と共に出力増タイプ
※デジタル指示計を内蔵必須。

水位中継盤

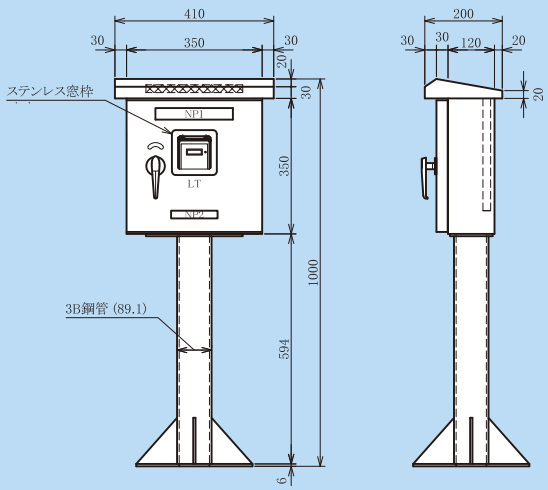

形式	屋外スタンド形
構造	防滴型
材質	鋼板製またはステンレス製
塗装色	マンセル5Y7/1 全ツヤ(標準)

命の水と生活の水を守る

シンク・エンジニアリング株式会社

本　社　〒152-0035　東京都目黒区自由が丘3丁目16番15号
℡03-3724-7201(代)　Fax03-3724-7203
営業拠点　東北/茨城/上伊那/中部/東海/開発本部/関西/美祢/九州
メールアドレス　info@think-tech.co.jp

長期保証(3年間)

本カタログの記載内容は、2023/10現在のものです。
製品のデザイン、仕様は改善など予告なく変更する場合があります。
記載されている会社名及び商品名は、各社商標または登録商標です。

製品のお取扱方法、デモ実施、購入、仕様詳細、その他については、本社の営業本部、最寄りの各拠点へお問い合わせ下さい。